技术要求Specification:

1、材质:磷青,表面镀锡;

Material:Phos.Bronze Tin-Plated

镀层:Sn>2.0um

2、零件外观不得有有害毛刺、尖角、锐边和机械损伤;表面镀层应均匀、光亮、无雾斑、剥层等缺陷;

Parts may not have the appearance of harmfulburrs,sharp corners,sharp edges and mechanicadamage,surface coating should be uniform, bright,nofog spots,delamination and other defects

3、适用线号:AWG#32-#28

Wirerange: AWG#32-#28

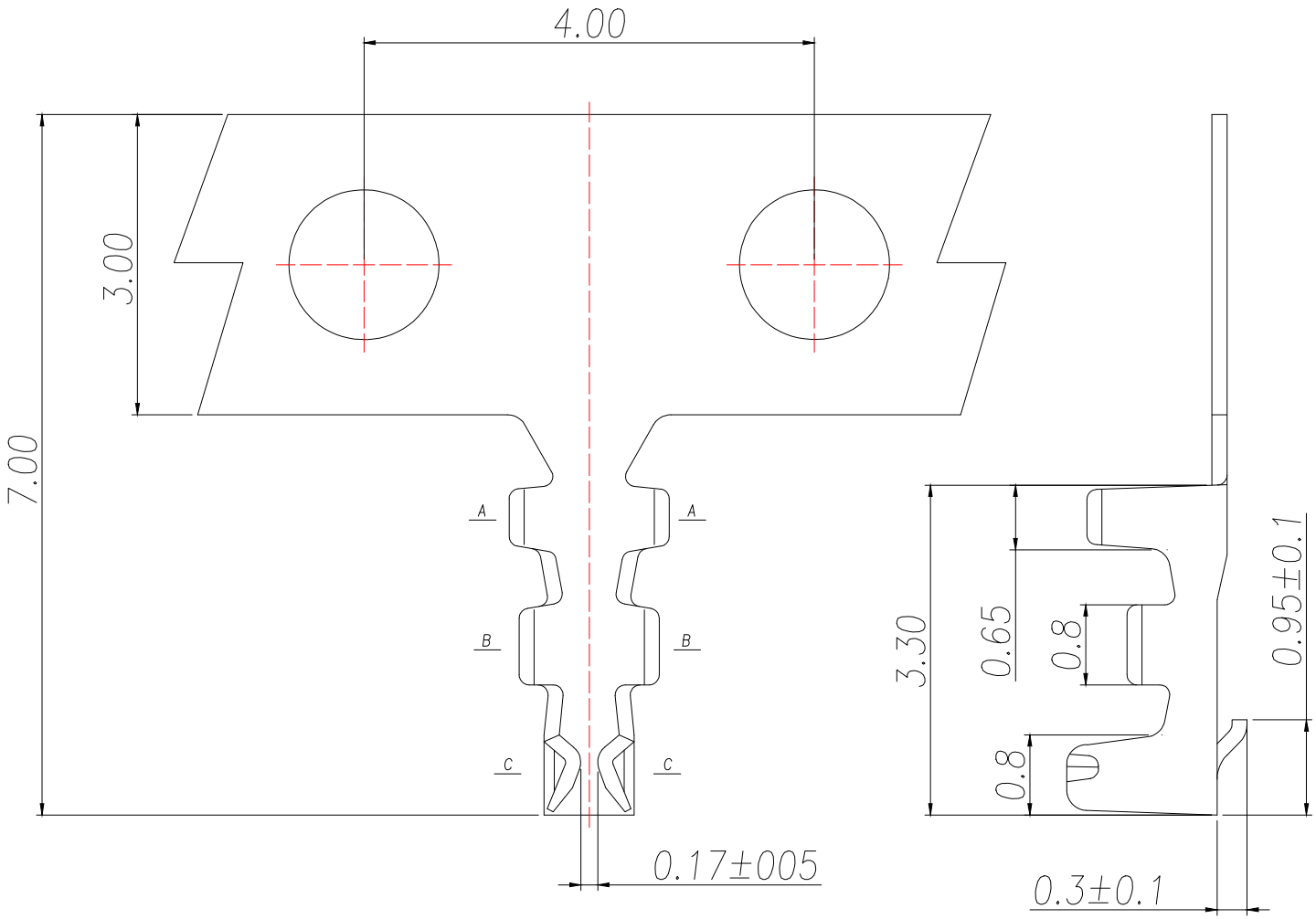

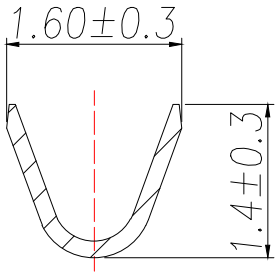

SECTION A-A

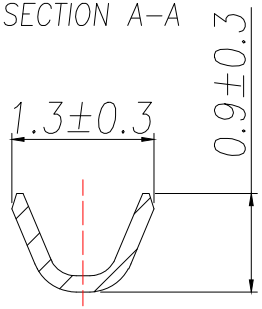

SECTION B-B

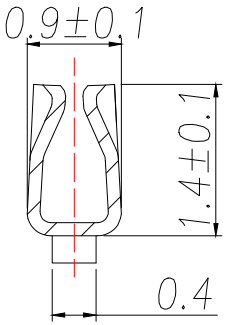

SECTION C-C

制图 DRAWN	变更内容 DESCRIPTION	日期 DATE	GENERL TOLERANCE		制图 DRAWING	ROSE	料号 PART NO.	RXSY-MX1.25-T	版本 REV.	A
			.X±0.30	X.°±1°	审核 CHECK	LEO	品名 TITLE	MX1.25MM TERMINAL	页次 SHEET	1/1
			.XX±0.20		核准 APPROVAL	JOHN	客户料号 CUTM.NO.			
			.XXX±0.10		单位 UNITS	MM	比例 SCALE	1:1	深圳市睿新晟业科技有限公司	