日 期	修改内容	设 计	批 准

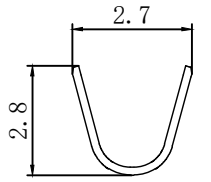

SECT:A-A

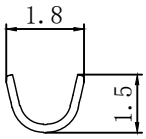

SECT:B-B

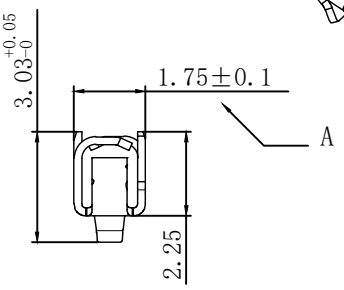

SECT:C-C

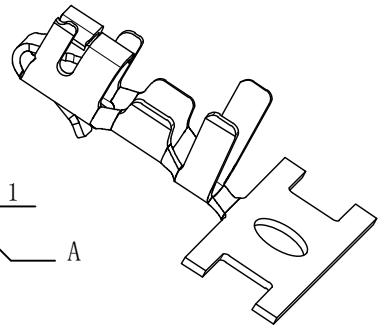

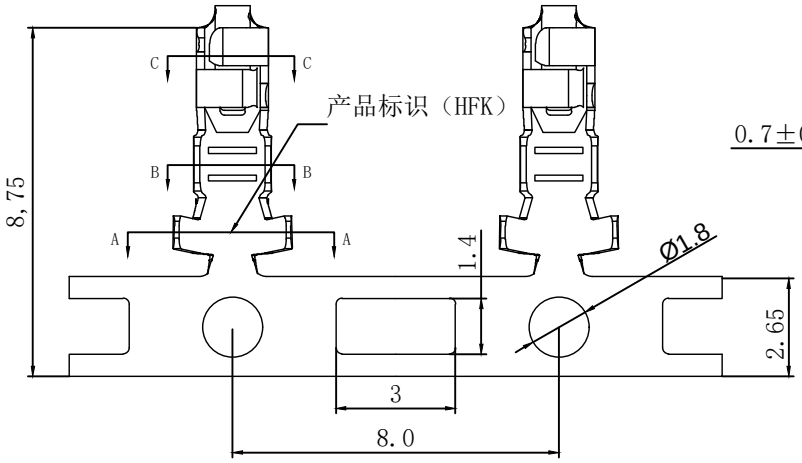

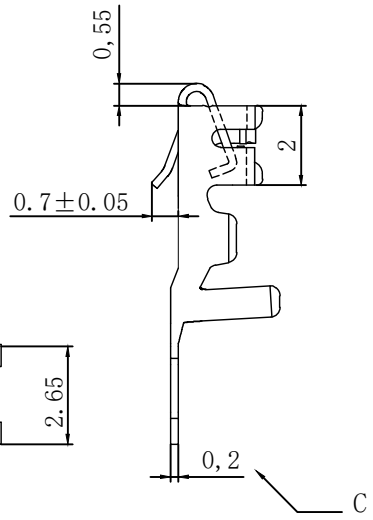

RoHS

序号	检验项目	技术要求	检测方法	检测器具		检测要求	备注
				器具名称	规格及精度		
1	外观	产品无毛刺、变形、锈蚀等缺陷；标志清晰正确；产品平整无弯曲。	目测	放大镜	4-6倍		
2	尺寸	A;B	检测	游标卡尺	0.01mm		
3	尺寸	C	检测	千分尺	0.01mm		
4	尺寸		检测	投影仪	放大10倍		
5	胶壳配合性	同一规格产品应能互配	检测	测力计	0.5N	完全互配	
6	固定性	端子与胶壳的固定力	检测	测力计	0.5N	>25N	
7	接触电阻	产品的导电性	测试	低电阻测试仪	0.001Ω	<20mΩ	
8	插拔力	针测试插拔力度	检测	测力计	0.5N	插入力<5N 拔出力>2N	插拔要顺畅，不能有挂刺感
9	机械寿命	多次插拔后产品的导电性和插拔力	测试	低电阻测试仪	0.001Ω	<50mΩ	
			测试	测力计	0.5N	>1.5N	

第三视角视图

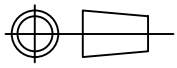

一 般 尺 寸 公 差	
X.±0.25	X.° ±5°
.X±0.15	.X° ±2°
.XX±0.10	.XX° ±1°
.XXX±0.03	.XXX° ±0.5°

材料规格	表面处理	每盘数量	配合塑料件型号	适用线规
	镀锡2-3μm	7000 PCS	SH-XH-012-1	AWG22#-28#

设计: 制图: 审核: 批准:

RXSY-XHB2.5-T

产品图号

深圳市睿新晟业科技有限公司